פרטי מערכת אספקת מים

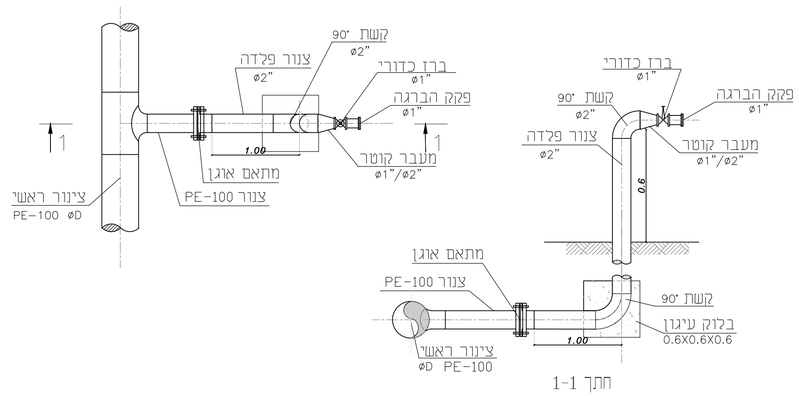

פרט 1 הכנה לחיבור מים שפירים \ מי שרות

ללא קנ"מ

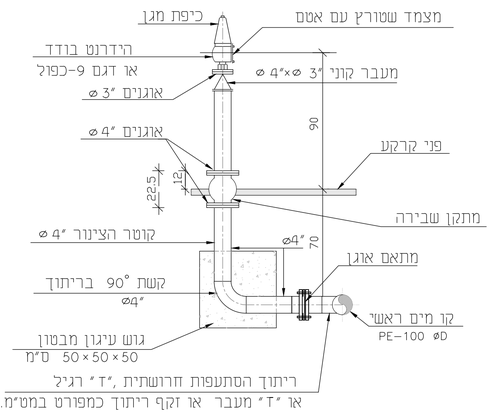

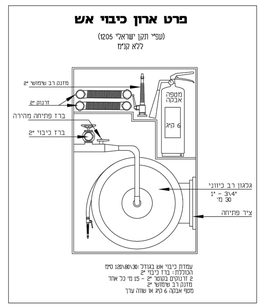

פרט 2 התקנת ברז שריפה

(בהסתעפות תת קרקעית מכל קוטר שהוא)

ללא קנ"מ

PE-100 D1	צנור פלדה D2
110	4"
160	6"

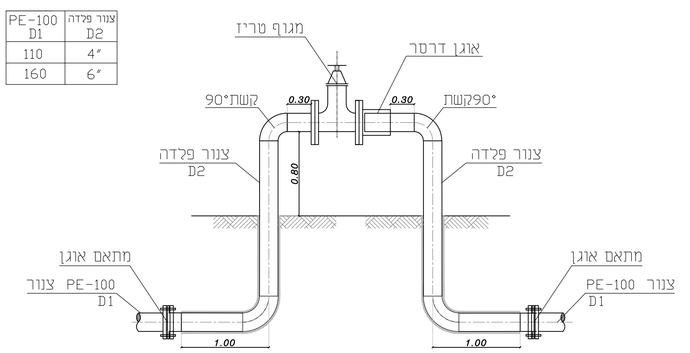

הערה:

צנור פלדה טמון בקרקע יהיה עם עטיפה חיצונית של פוליאתילן שחול.

צנור פלדה בהתקנה עילית יהיה עם צביעה חיצונית.

פרט 3 התקנת מגוף

ללא קנ"מ

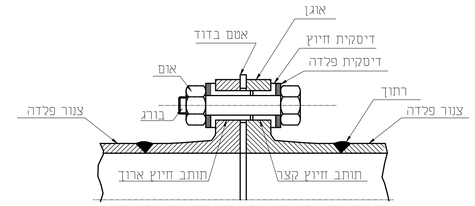

עם הברגה	קוטר תותב חיזוק		קוטר דיסקית חיזוק		קוטר דיסקית פלדה	
	פנים	חוץ	פנים	חוץ	פנים	חוץ
אינץ'	מילימטר					
1/2	13.1	14.7	15.0	29	16.0	27
3/4	19.5	21.1	21.4	40	22.5	38
7/8	22.6	24.2	24.5	45	25.5	43
1	25.8	27.4	27.7	51	28.5	49
1 1/8	29.0	30.6	30.9	56	32.0	54
1 1/4	32.2	33.8	34.1	62	35.0	60
1 3/8	35.3	36.9	37.2	67	38.0	65
1 1/2	38.5	40.1	40.4	73	41.5	71
1 3/4	44.9	46.5	46.8	84	48.0	82

הערות

1. עובי תותב החיזוק -0.8 מ"מ.
2. עובי דיסקית החיזוק -3.17 מ"מ.
3. עובי דיסקית הפלדה -3.0 מ"מ.
4. החיזוק יעשה על כל אחד מברגי האוגן.
5. דיסקיות החיזוק והתותבים יהיו מחומר פולי על בסיס בד,בלי תפיחות קמטים,בועות,חריכות, חריגות ופגמים אחרים.
6. חוזק הלחיצה על הדיסקית $25.2\ Kg/mm^2$ ועל התותב $8.4\ Kg/mm^2$ (צירי).
7. פני האוגנים, החורים, הברגים, והאומים ינוקו היטב מכל לכלוך,חלודה,שמן גריז,רטיבות,אספלט וכל חומר זר אחר,לפני הרכבת החיזוק.
8. שמח המגע בין פני האוגן ובין האטם יצופה לאחר הניקוי ולפני ההרכבה בשכבת צינק כרומט ושכבת לכה מהסוג של אסקר 60.
9. הכנסת הברג ותותב החיזוק יעשו בלחיצת יד ולא בדפיקות פטיש.
10. תותב החיזוק הארוך יחדור לתוך האוגן הנגדי בשער של לפחות 3 מ"מ.
11. סגירת הברגים תהיה במדה שוה.
12. האוגן המחוזק יבודד לאחר הרכבה בהתאם לצורת בדוד הצנור(על פני הקרקע או בתוכה).

חיזוק אוגן

ללא קנ"מ

D	3" - 6"	8" - 12"	14" - 18"	20" - 24"	26"-30"
d	2"x5/32"	3"x5/32"	4"x5/32"	6"x3/16"	6"x3/16"
d1	3/4"	3/4"	1"	1 1/4"	1 1/2"
A	120	120	150	180	200
B	200	300	300	400	400
C	500	600	600	700	700
E	5	5	8	10	10
T	5	5	6	8	8

הערות :

1. כל חלקי הרגל יהיו מפלדה. לפי תקן 2439/58 אזם לפחות.
2. יש לבצע גלבון יחסי לאחר ביצוע הריתוכים ולאחר מכן לצבוע בצבע כנדרש במפרט. אין לבצע ריתוכים לאחר הגלבון.
3. גובה כללי של הרגל יקבע לפי תכניות.
4. כל המידות במ"מ.

פרט עמוד תמיכה מצנור פלדה

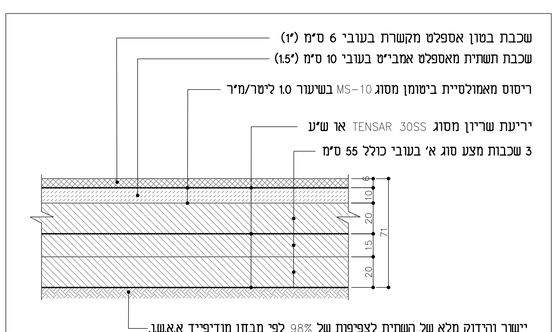

פרט סטנדרטי לשכבות מסעות אספלט

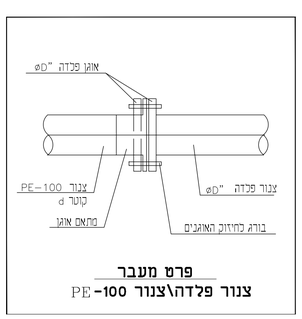

פרט מעבר
צנור פלדה\צנור PE-100

שינוי מס'	תאריך	תאור השינוי	כמכרז	אכ'ירה	עמית
1	10.07.24				
				שרטט	אשר

המבצע אחראי לבדיקת המידות ולהתאמתן במקום.
עליו להודיע כמתכנן על כל טעות או אי-התאמה.
אין לקבוע מידות על ידי מדידה בשרטוט.
אין לעשות כל שמוש בתכנית זו או ברעיונות
הכלולים בה כלא אשור בכתב מאת המתכנן.

מכון מהנדסים מוסמכים

ת.ל.מ מהנדסים (ג.ש) בע"מ

רח'היוזמה 2 טירת כרמל מיקוד: 39032 ת.ד. 2065 מיקוד: 39120 טל: 04-8509595 פקס: 04-8509596

הפקוח:

מט"ש נחל עירון

הוכן עבור :

החברה הכלכלית- מנשה

שם הפרויקט:	התוכנית:
מט"ש עירון **מתקן קומפוסטציה**	**פרטים**

שרטט:	אכ'ירה	קנה מידה :	קובץ:		P:\TELEM\BENNY\2173\מתקן קומפוסטציה\2173-5-01-TEC-100.DWG
תכנן:	עמית	ללא קנ"מ	תאריך:	שינוי מס':	תכנית מס':	עבודה מס':
אישר:	עמית		04.2023	1	01-TEC-100	2173

לעיון	מאושר	כמכרז	לביצוע
○	○	● 10.07.24	○