תפוצה		
מס' עדכון	הפץ ל-	תאריך
0	למכרז	10.01.24

תכנית מתקן כניסה

קנ.מ. 1:25

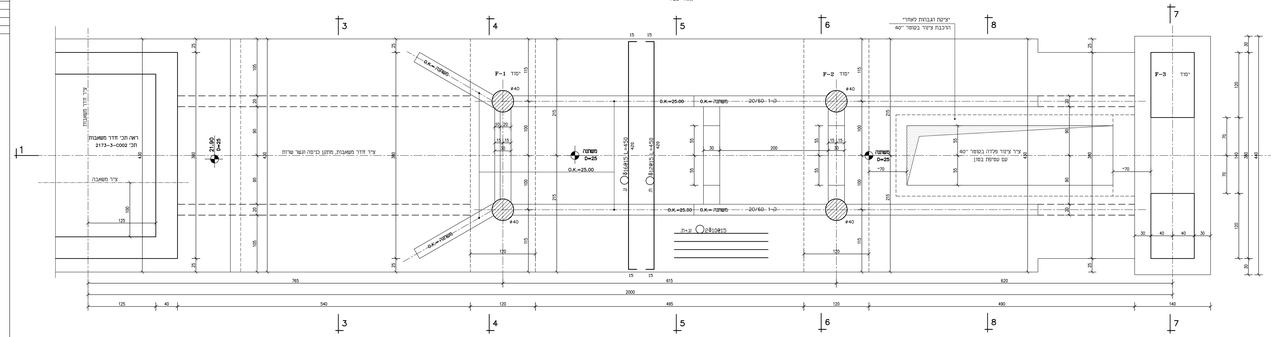

חתך 3-3

קנ"מ 1:25

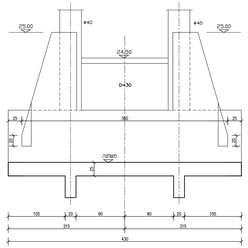

חתך 4-4

קנ"מ 1:25

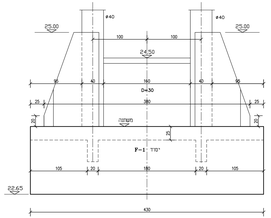

חתך 1-1

קנ"מ 1:25

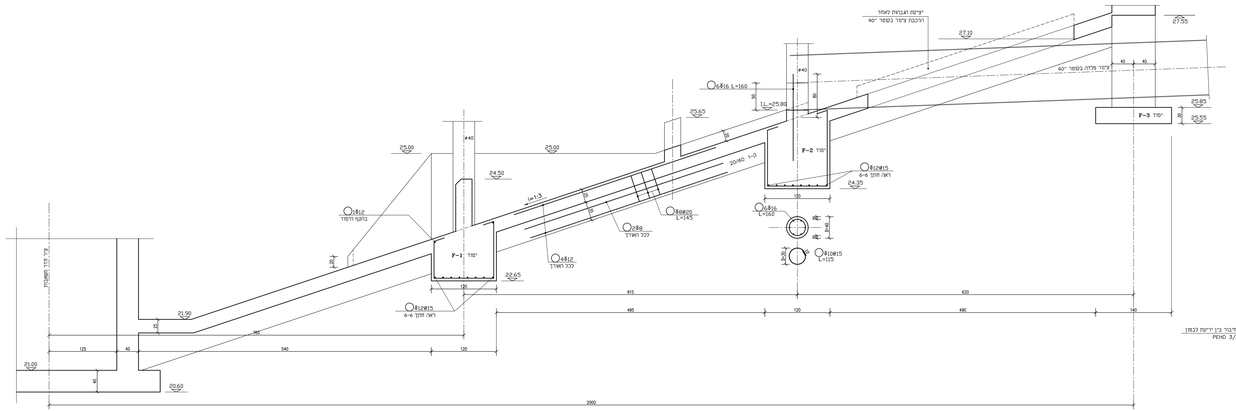

חתך 5-5

קנ"מ 1:25

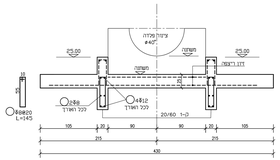

חתך 6-6

קנ"מ 1:25

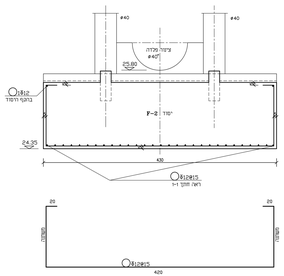

חתך 5-5

קנ"מ 1:25

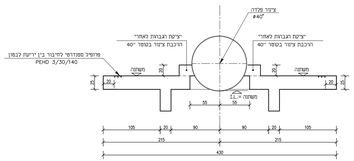

פרט חיבור בין ירישה לבטון על ידי בורג ירוסטה 65/6.5 מ"מ ובאמצעות פרופיל PEHD 3/30/140

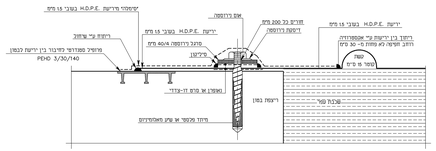

פרט תמיכה לצינור "40 (x4)

קנ.מ. 1:25

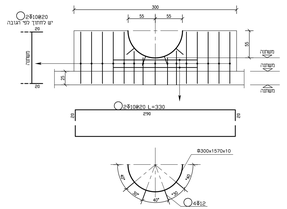

שיר. מס'	מאשר	תאר השינוי	שינוי	איר

המבנא אחראי לבדיקת המידות והמאשרן בחתום.
עליו להודיע למתכנן על כל שגיאה או אי-התאמה.
אין לבצע מידות על ידי מדידה בשרטוט.
אין לקנות כל שמוש בתכנית זו אי בדיעות
ובמיוחד בה כלא אשר בכתב ואת המתכנן.

ת.כ.מ תכנון כלכלות ומים
רח' הלוחמה 3 מגדל הנדסה מיקוד: 36456 ת.ד. 2066 טל: 04-8609696 פקס: 04-8609696

המזמין: **מס"יש נחל עירון**

הגוף נבנה: **החברה הכלכלית מנשה**

שם הפרויקט: **מאגר חורום**

תחנת שאיבה להחזרת שפכים כסופים מתקן כניסה
תכנית, חתכים, פרטים, ברזל

שם קובץ: 2173-3-C003	קנה מידה: 1:50 1:25		
עבור: 01.24	תאריך:		
תכנית מס': C003	עבודה מס': 2173-3		
מידה	תכנון	מס"מ	מיקום

לקיון ○ לשאול ○ סכמה ● לביצוע ○ 10.01.24 0

עדיר ומדיו: 80.3/155

D:\Dekel\Desktop\2173 מנשה\מנשה\2173-3-C003.dwg, 1:50\1:25\04-10-2024 13:52