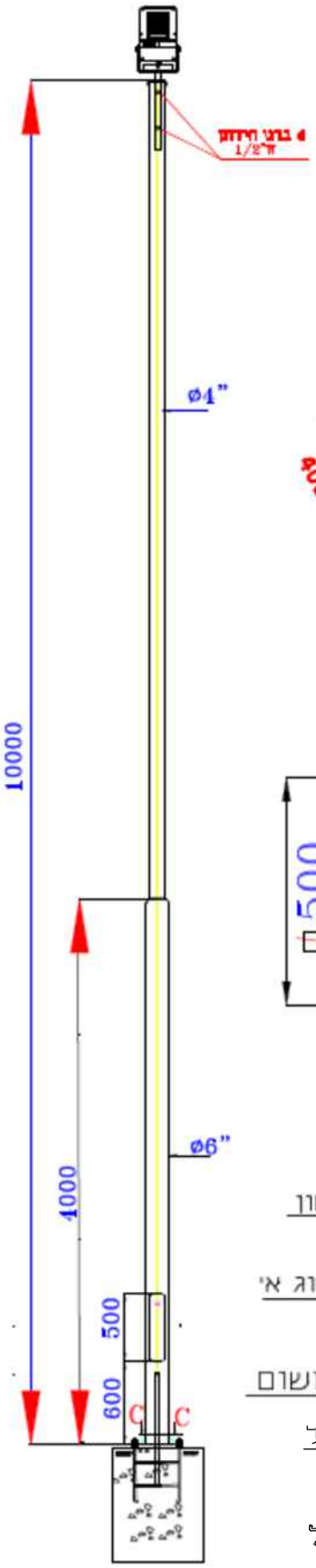

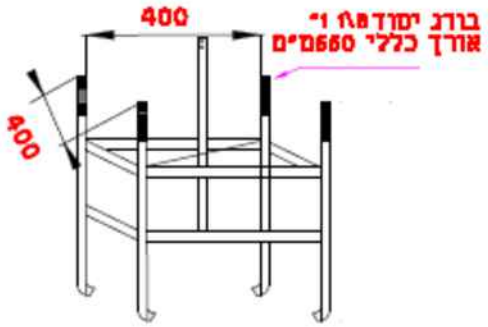

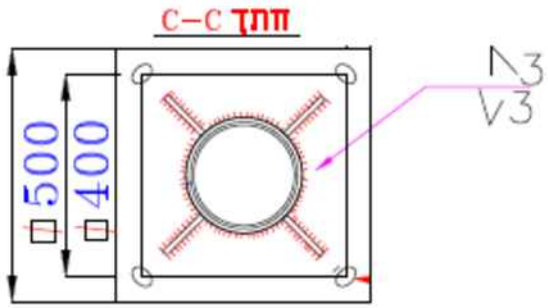

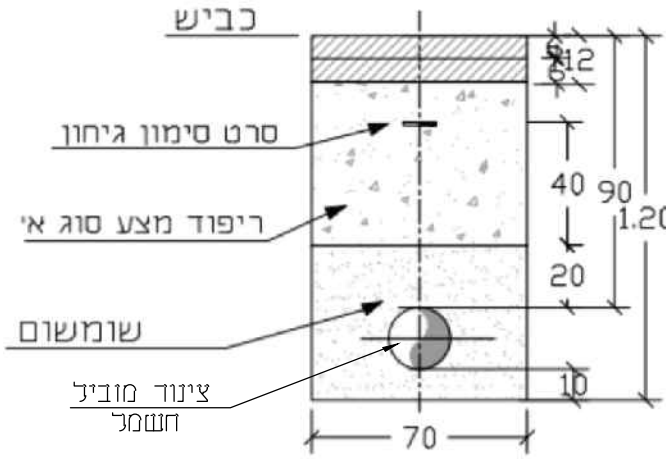

פרט הנחה עקרוני של תשתיות חשמל

עידכון מס'	תאור העידכון	תאריך	הערות

שילוט לפי מצב קיים בשטח לאחר בדיקה

שם הפרויקט:

טרמינל אשפה במט"ש עירון

תכן עבור:

מוא"ז מנשה, חכ"ל מנשה

נושא השרטוט: עמוד חשמל עגול מודרג 10 מ'

הפרויקט: **טרמינל אשפה**

שם הקובץ: File name: f:\terminal iron\drawings\200\hashmal pratim.dwg Ver: 24.12.2023

מספר השרטוט: מ-1

מספר הפרויקט: 1218

	תכנן	שרטט	אישר	קנה מידה
שם	נסיר ח'.	אהרה ח.	נסיר ח'.	
חתימה				
תאריך	10.12.2023	10.12.2023		

□ לעיון ■ למכרז □ לביצוע

נסיר חיורי הנדסת חשמל

הנדסת חשמל ובקרה
תכנון, יעוץ, פיקוח

רח' אלפיס 70 - אעבלין 30012

052-3722782 | 077-7060066

* naseer.electry@gmail.com

תכנון קונסטרוקציה :

מאחר נ. תיים הנדסה

שרותי הנדסה אדרחית
engineering Service

נייד: 054-7555031 עכ:077-5080412 פקס:04-9860308

E-MAIL:mahir5@bezeqint.net

Y.A. maof **י.א. מעוף** בע"מ

Turning environmental challenges into resources

חיפה
רח' בונה אליענר 9
מס':04-8408412 פקס:04-8408413
E-MAIL: MAIL@YAMAOF.CO.IL

שרון
ת.ד. 6518 שוהם ישראל 6081666
מס':03-7798823
פקס: 03-7521100
EMAIL office@yama.of.co.il