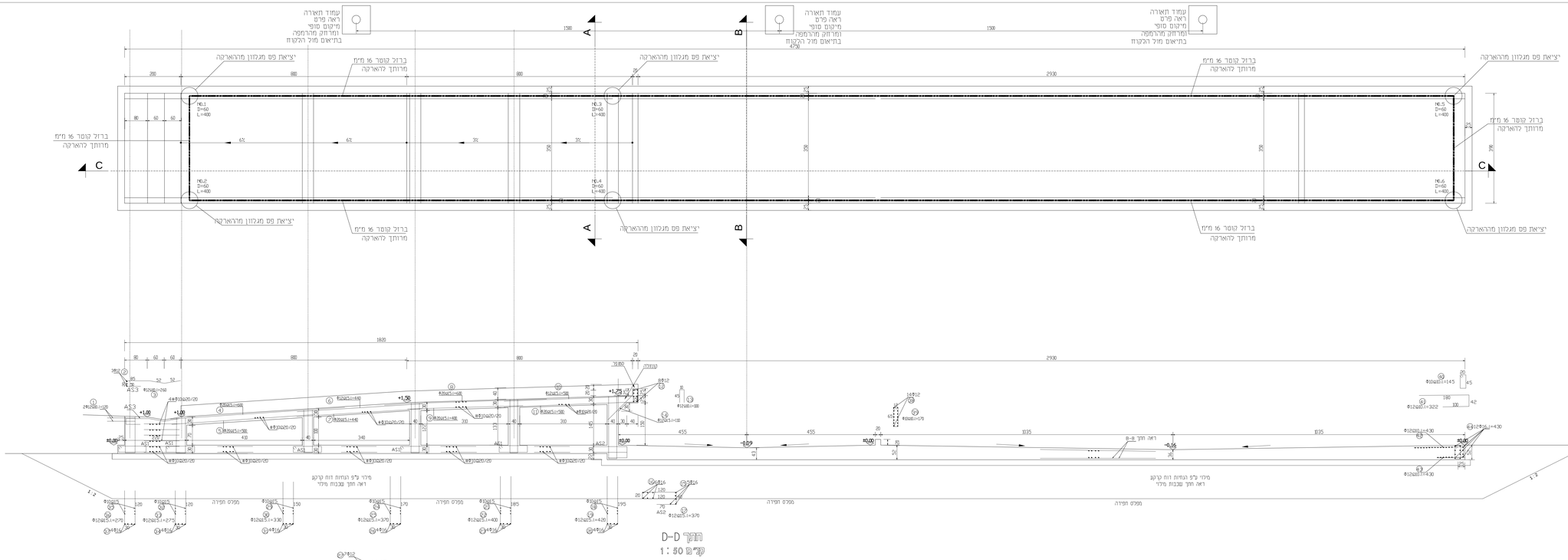

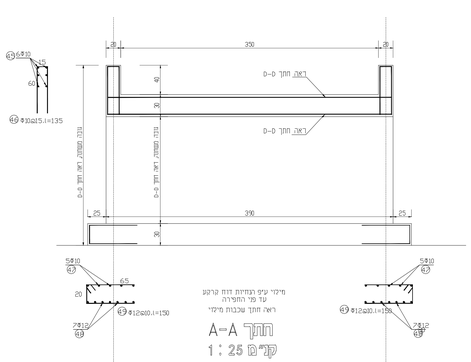

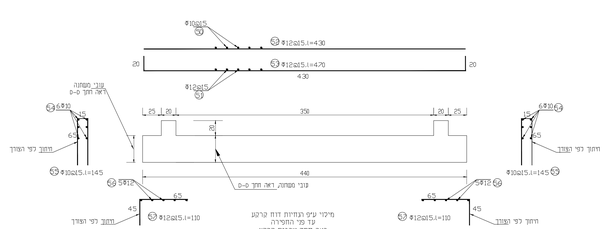

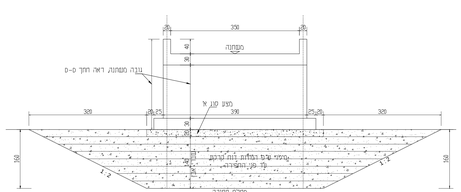

20.12.2023	למכרז	
19.11.2023	הוספת אזור רפפה	
18.2.2022	לאישור הארגת עליה	
18.2.2022	לאישור	15
תאריך	תאור	מס'

הערות ושינויים

לעיון ◯ למכרז ▭
לאישור ◯ לביצוע ▭

המצגת אחראי לבדיקת הפירות וכתאמתן במקום.
במקרה של סעות אי אי התאמה עליו להודיע מיד למתכנן.
אין להסיק בביצוע מפי שבלת הוחות ואשר מופה בפרוות

שם הפרויקט:

טרמינל אשפה במט"ש עירון

שם הגיליון:

קונסטרוקציה

קנ"מ:	1 : 50 1 : 25
מס' פרויקט:	
תכנן:	מאהר נ. חיים
שרטט:	
בקר:	
אסר:	
תאריך:	

מספר גיליון	מהדורה	מס' גיליון
C	1	מ-102

שם המבנה

תכן עבור:

מוא"ז מנשה, זכ"ל מנשה

תכנון קונסטרוקציה:
מאהר נ. חיים חנדסה
שרותי הנדסה אזרחית
engineering Service
נ"ת: 04-9860908@0 077-5080412@ 054-7555031
E-MAIL: mahir5@bezeqint.net

י.א. מעוף בע"מ
maof
Turning environmental challenges into resources
מעוף: 608644 ח.פ. 514608644
רח' בנין שלמה 9 מיקוד 3577809 נצרת עילית
E-mail: info@maof.co.il EMAIL: yaakov@maof.co.il

הערות כלליות

1- בטון ב-400, כולל נוספי אטמות
2- רדוס חשיפה 4-6
3- רדוס מוקד 57-56
4- כיסוי בטון 5 מ"מ
5-המצרים אינו אחראי על בנייה ללא היתר
6-המצרים אינו אחראי על בנייה לא לפי ההתר
7-המצרים אינו אחראי על בנייה ללא מילוי המאשים וכל.
8-חבית !! הוכנה בנקמה המומן