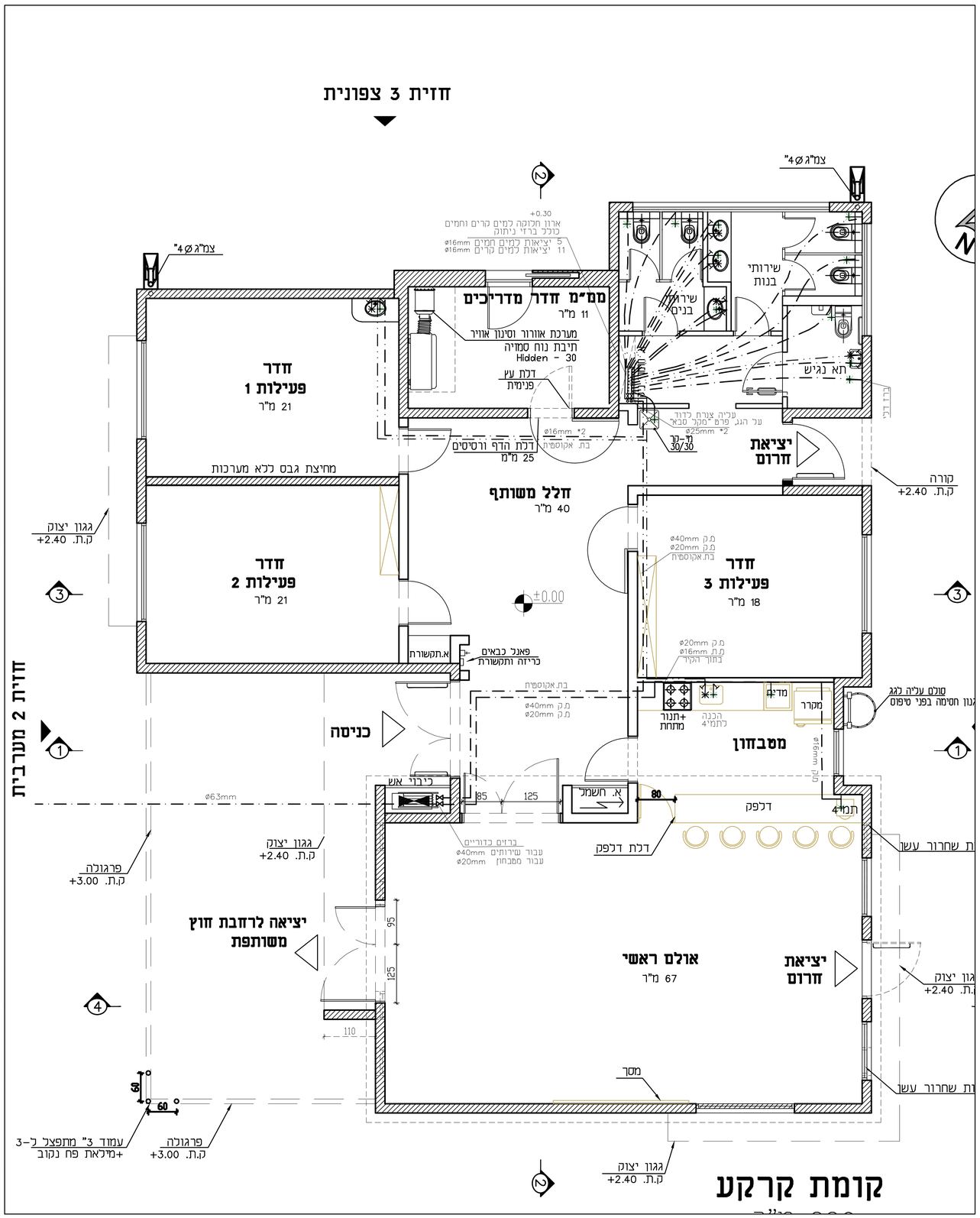

קומת קרקע

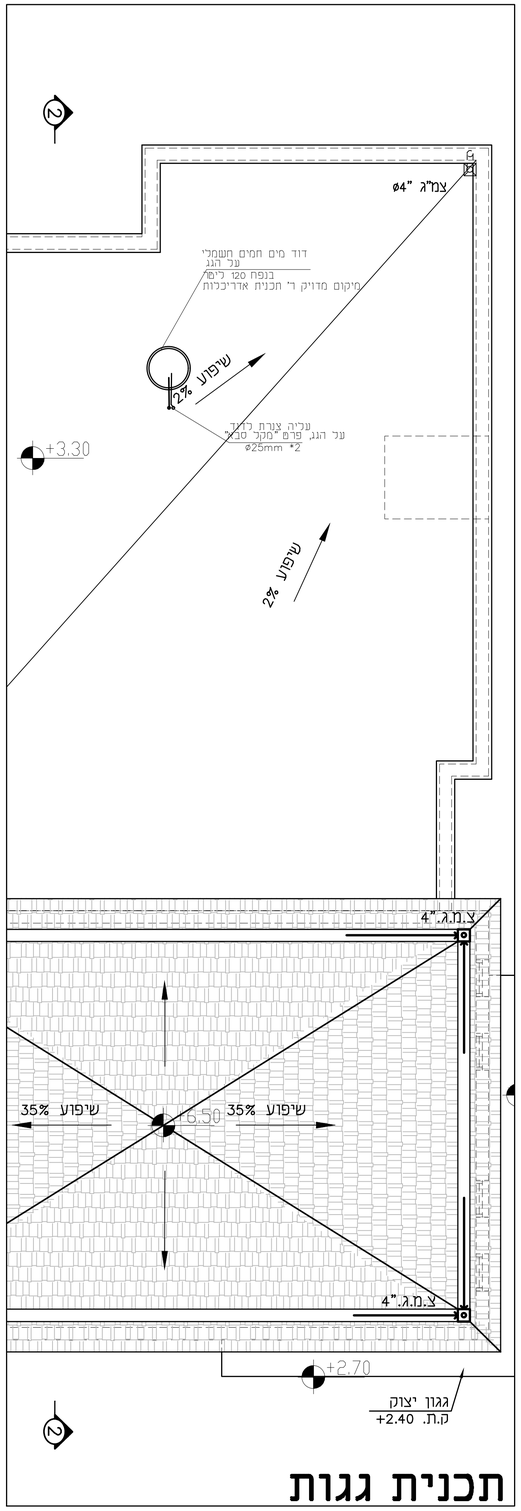

תכנית גגות

פרט ארון מחלקים למים

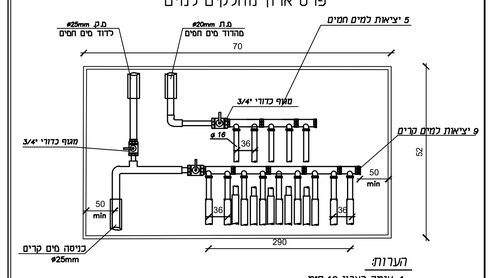

הערות:

1. עומק הארון 12 סמ.
2. אורך המרכזיה יהיה בהתאם למספר היציאות ובנוסף כך 20% מקום רזרבי.
3. צנרת פוליבוטילן או פקסגול משחלת ישרות מתחת למרצפות ודרך המירות מארון המחלקים עד לנקודות המיכלולים.
(התקנה לפי הוראות ומפרט היצרן)
4. מספר היציאות יותאם לנדרש בכל מרכזיה
5. ארון יהיה עשוי מפוליאסטר משוריין תוצרת "חמדיה" או שו"ג

מקרא

- מערכת הביוב
- נקז ביוב
- שחת ביקורת
- מי - רשת
- מים חמים
- מחסום ריצפה 4"/2" כולל מכסה רשת מפליז — מ.ר. 4"/2"
- נקז לשפכים 4" — C
- מחסום תופי 4"/2" כולל מכסה מפליז — מ.ת. 4"/2"
- קופסת ביקורת 4"/2" כולל מכסה מפליז — מ.ב. 4"/2"
- קופסת ביקורת נופכת 4"/4" כולל מכסה מפליז — מ.ב.נ 4"/4"
- ארון חלוקה למים קרים וחמים כולל ברזי ניתוק וארון מפיברגלס
- עמדת כיבוי אש תקנית כולל ברז כיבוי 2"
- סוללה למים קרים וחמים להתקנה מהקיר
- סוללה למים קרים וחמים להתקנה מהשיש
- עם שני ברזי ניל 2"X1

הערות:

1. צנרת לניקוז 4"-11/4" בקירות ובמיכלוי מתחת לריצפה - בשיפוע P.P2%
2. צנרת לביוב 4" מתחת לריצפה עם עטיפת בטון בשיפוע 2%
3. שרוולים למעבר צנרת דרך תקרות, גגות וריצפות יהיו מצינור פלדה מגולגל. קוטרם הפנימי של השרוולים יהיה גדול ב-20 מ"מ לפחות מקוטרם החיצוני של הצנורות העוברים דרכם. הקצה של שרוול יבלוט לפחות 50 סמ.
4. צנרת מושחלת מפוליאטילן מצולב או פוליבוטילן ישירות מתחת למרצפות ודרך המירות מארון מחלקים עד לנקודות המיכלולים.
5. מיקום מדוייק של קבועות התברואה לפי תכניות אדריכלות

1. כל הצנרת מים חמים וחמים חוזרים בתוך המבנה - עם בידוד מערוולי "וידופלקס" בעובי 4"\3 כולל סרטי הדבקה בפי.ו.ס.
בידוד צנרת בהתקנה גלויה או חשיפה יוגן באמצעות עטיפה בפח אבץ או ציפוי פלסטיק.
2. צנורות מים חמים מונחים בקרקע עם בידוד פוליאורתן מוקצף בעובי 1" ושרוולי פי.ו.ס.

התקנה חבקי צינורות מים תיעשה במרחקים שווים.
המרחק בין החבקים לצינורות פלדה :
בקוטר 50 מ"מ - 4.75 מ'
בקוטר 40 מ"מ - 4.25 מ'
בקוטר 25 מ"מ - 3.50 מ'
בקוטר 20 מ"מ - 3.00 מ'

פרט ארון כיבוי אש

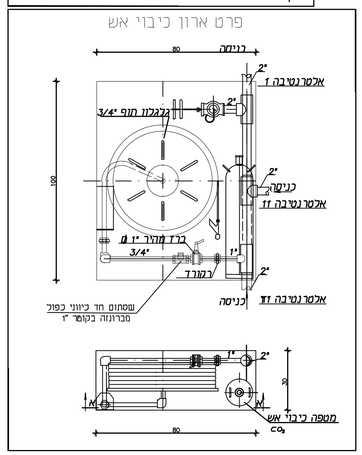

תאריך	תמצית	
25.7.2022	הוצאה לביצוע	0
4.9.2022	עדכון לפי הערות	1
25.10.2022	עדכון לפי הערות	2

מס'	תאריך	שינויים	חתימה
1	25.7.2022		
2	4.9.2022		
3	25.10.2022		

הערות:
1. צנורות מים המונחים בתוך המבנה ומונחים בקרקע יהיו מפוליאתילן מצולב דוגמת צינור"פקסגולייא שע"
2. צינורות ביוב המונחים בתוך המבנה ומונחים בקרקע יהיו צינורות PVC מסוג "SN-8" בעובי iso 75 מ"מ

שם הרישום:	סת-2
תאריך עדכון:	25.10.2022
מהדורה:	
קנ"מ:	1:200
שם הרישום:	תכנית מערכות מים במבנה ופרטים ותכנית גגות

המזמין:	מועצה איזורית מנשה
מקום:	קיבוץ משמרות
פרויקט:	מועדון נוער

• המבקש אחראי לבדיקת התאמתן במקום. על המבקש לבקר אז כל הרחקות ולמדידה למתקן קפוי הבינוע על כל מעות אז אי-ודאמה.
• אין לבצע מחיה עפי מדידה בפרטים.
• אין לעשות כל שימוש בתכנית זו אי ברעיונות המוזמים בה ללא אישור בכתב מחתמנו.

תכנון:	אליה גרשביץ	חתום:	סים
שרטוט:	אילנה	תאריך מקור:	25.7.2022
ביקורת:		מס עבודה:	56538
קנ"מ:			

מתכננים
בינין המועצה האיזורית
15132 צמח דב. עמק הירדן
טל. 04-6751960
נייד: 0507357290
www.ebt.co.il e-mail: ilan@ebt.co.il