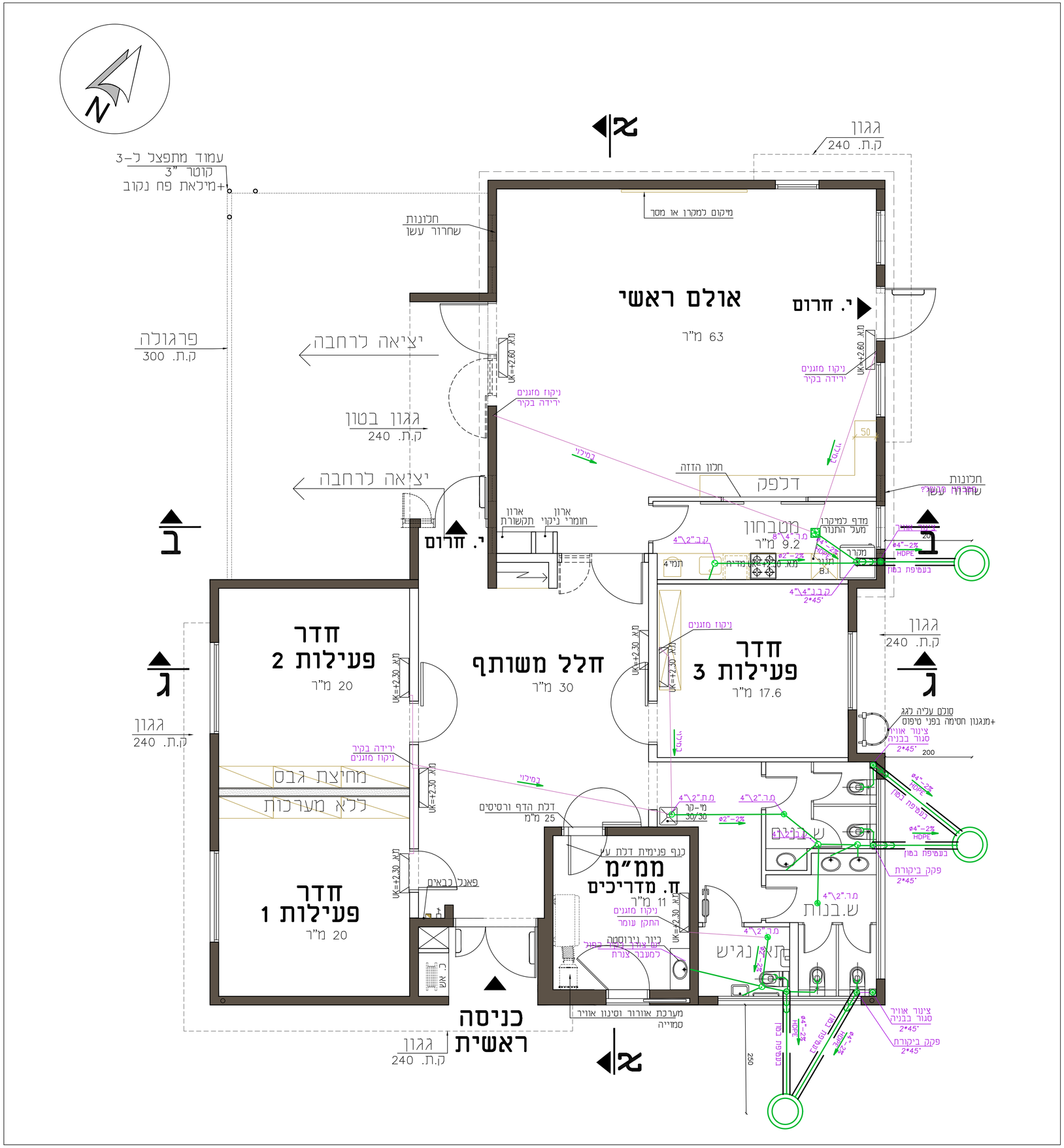

מקרא:

- מערכת הביוב
- נקז ביוב
- מי - רשת
- מים חמים
- מחסום תופי 4"/2 כולל מכסה מפליז — מ.ת. 4"/2
- קופסת ביקורת 4"/2 כולל מכסה מפליז — ק.ב. 4"/2
- קופסת ביקורת נופלת 4"/4 כולל מכסה מפליז — ק.ב.נ 4"/4
- מחסום ריצפה 4"/2 כולל מכסה רשת מפליז — מ.ר. 4"/2
- נקז לשפכים 4"
- שוחת ביקורת

הערות:

1. צנרת לניקוז 4"-11/4" בקירות ובמילוי מתחת לריצפה - בשיפוע P.P2%
2. צנרת לביוב 4" מתחת לריצפה עם עטיפת בטון בשיפוע 2%
3. שרוולים למעבר צנרת דרך תקרות. גגות ורצפות יהיו מצינור פלדה מגולוון. קוטרם הפנימי של השרוולים יהיה גדול ב-20 מ"מ לפחות מקוטרם החצוני של הצנורות העוברים דרכם. הקצה של שרוול יבלום לפחות 50 מ"מ.
4. צנרת מושחלת מפוליאטילן מצולב או פוליבוטילן ישירות מתחת למרצפות ודרך הקירות מארון מחלקים עד לנקודות המיקבוקים.
5. מיקום מדוייק של קבועות התברואה לפי תכניות אדריכלות

פרט מעבר צינור מתחת לריצפת בטון

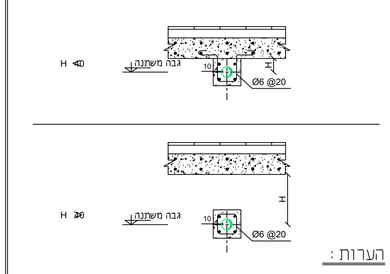

הערות:

1. כל חלקי הצנרת העוברים מתחת לריצפה יבוטנו בעטיפת בטון מזוין מסוג ב-200 בעובי שלא יפחת מ-10 מ"מ מכל צידי הצינור. זיון הבטון יכלול ארבעה מוטות פלדה בקוטר 10 מ"מ וחישוקים בקוטר 6 מ"מ שהמרחק בין אחד למשנהו 20 מ"מ.

פרט ירידת קולטן אל הקרקע דרך ריצפה תחתונה

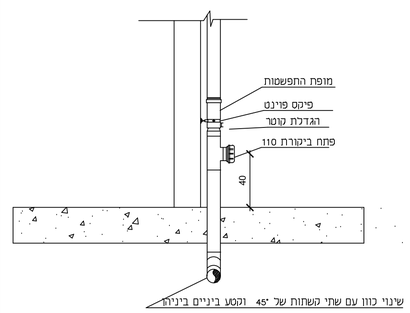

| תאריך | תפוצה | | |