אין למדוד מהתכניות!
הקבלן אחראי למידות!
בכל מקרה של סתירה או אי הבנה
יש כפנות למתכנן.
המתכנן הנו הבעלים הבלעדיים של
תכנית זו והרעיונות הגלומים בה
ואין להשתמש בה ללא רשותו.

צפון

מערכת תשתית של תקרה מודולרית

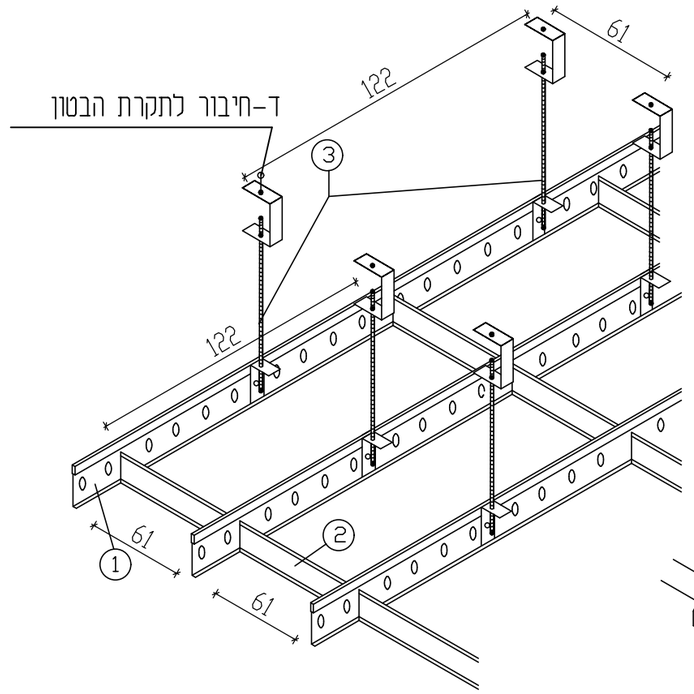

גימורים לתקרות

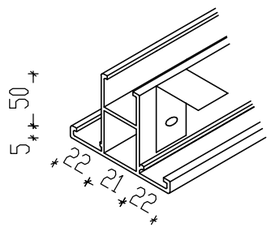

פרופיל אומגה לחלוקה

A

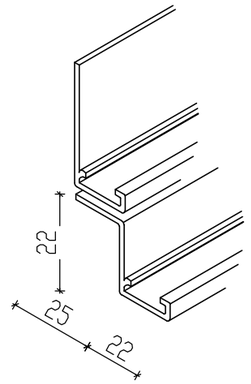

פרט גימור עם התרחקות

B

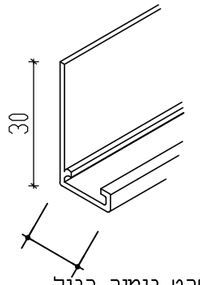

פרט גימור רגיל

C

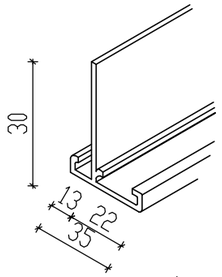

פרופיל ד אסימטרי

D

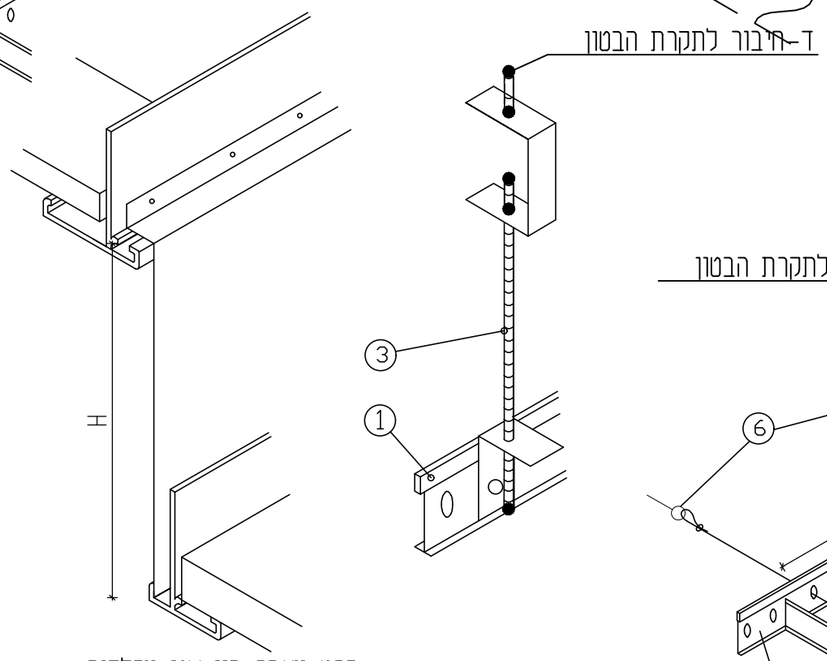

פרט מעבר בין שני מפלסים

* H יקבע לפי תכנית התקרה

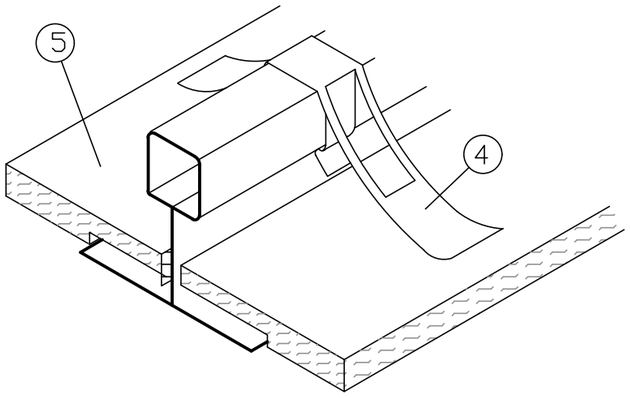

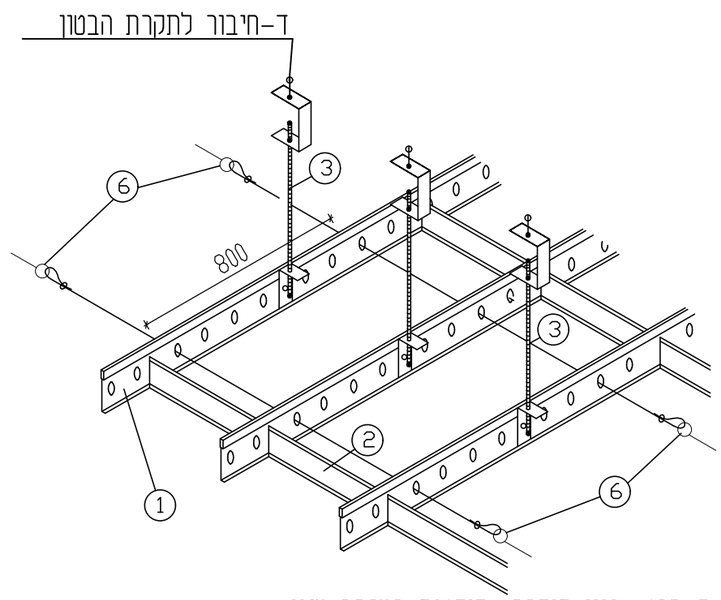

E-פרט עיגון תיקרה אקוסטית במרחב מוגן

הערות :

א. התקרה מלוחות מינרליים בעובי 15 מ"מ מסוג ARMSTRONG, חצי שקועים דגם גורג'אן או ש"ע מאושר מראש ע"י האדריכל .

ב. העבודה כוללת קפיצי הידוק (4) לכל הלוחות .

ג. הגימור ע"י קירות יבוצע לפי פרט (B) הכולל התרחקות- Z+L .

ד. חיבור התקרה יבוצע באמצעות מוט הברגה בקוטר "8 מ"מ מחובר לתקרת הבטון בברגי HILLTI או ש"ע בקוטר "5/16 ברשת 122/61 ס"מ (בדיקה של מעבדה מאושרת) .

ה. התקרה אקוסטית במרחב המוגן תעוגן לפי הוראות פקוד העורף-לפי פרט E.

מקרא:

1. מוביל ראשי .
2. מקשר .
3. מוט הברגה בקוטר 8 מ"מ .
4. קפיץ הידוק .
5. אריח אקוסטי .
6. כבל פלדה שזור בעובי 6 מ"מ .

א. חיזוק לקיר באמצעות כבל פלדה שזור בקוטר 6 מ"מ מתוח מקיר לקיר דרך פרופילים הראשיים בכל 80 ס"מ לכל כוון.
החיבור לקיר באמצעות ברגי HILTI או ש"ע בקוטר "5/16 .

ב. הכבלים ימתחו ע"י מותחן ויהודקו ע"י מהדק פלדה.