אין למדוד מהתכניות!
הקבלן אחראי למידות!
בכל מקרה של סתירה או אי הבנה
יש כפנות למתכנן.
המתכנן הנו הבעלים הבלעדיים של
תכנית זו והרעיונות הגלומים בה
ואין להשתמש בה ללא רשותו.
צפון

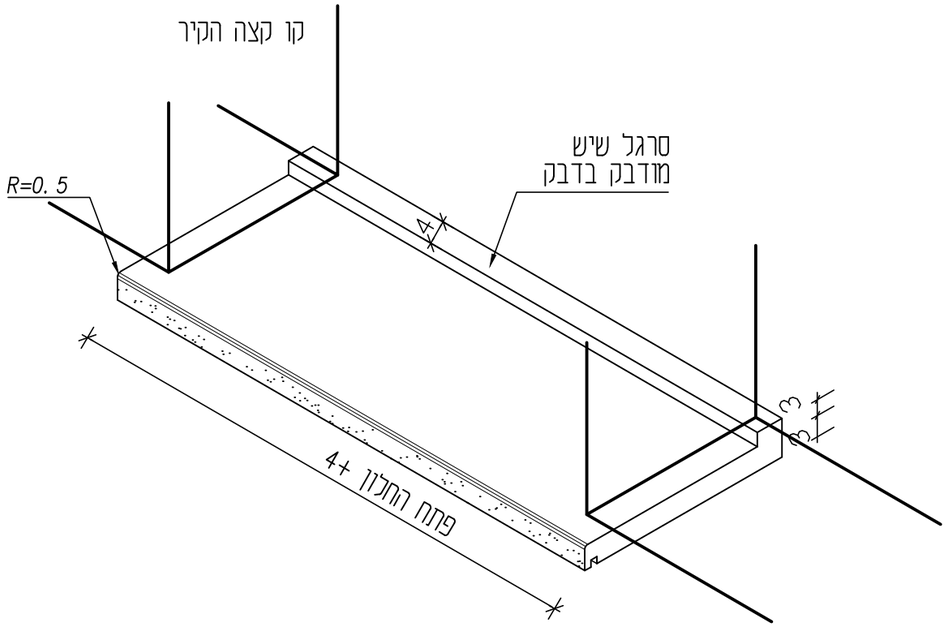

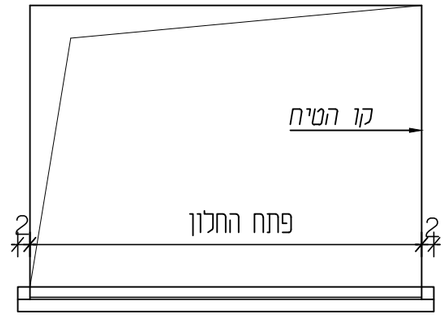

מבט אל אדן החלון

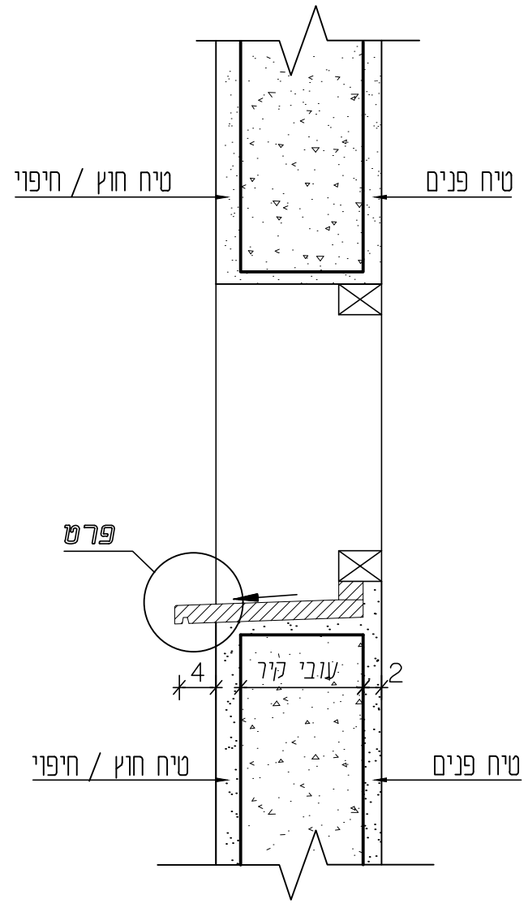

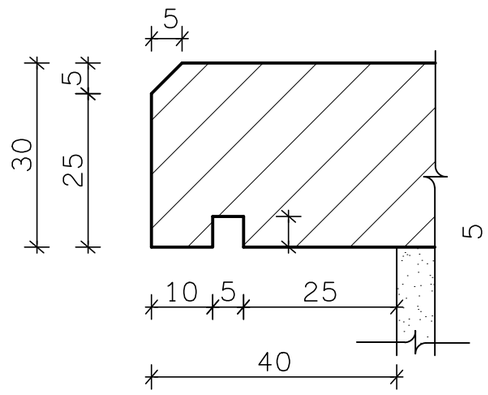

פרט אף מים

קנ"מ 1:1

הערות :

1.במידה ולא יצוין אחרת בכתב הכמויות יותקן האדן משיש "מצפה" מלוטש או ש"ע.

2.רוחב האדן בעובי הקיר החיצוני כולל ציפוי בתוספת 4 ס"מ.

תאריך	מס	שינוי	תפוצה
06.09.22	2	למכרז	קבלן \מזמין
01.08.22	1	לעיון	יועצים

לאשור	/	למכרז	06.09.22
לעיון	X	לביצוע	01.08.22

הפרויקט :

מועדון נוער משמרות

המקום	גן שמואל
המזמין	מועצה אזורית מנשה
תכנון הנדסי	
ק.מ.	שרטט: בדק
	קסנייה: מגן גבריאל
שם התכנית	אדן שיש
מספר הפרויקט	21-764
מספר תכנית	03-06

יובתים
גבי מגן-גידי כרמון
משרד אדריכלים
רח' החרושת 48 ת.ד. 252
כרמיאל, מיקוד 20100
טל. 04-9889128, 04-9886919
פקס. 04-9883867
נייד גבי: 050-4246897
נייד גידי: 050-4851717
דואל גבי:
gabi-yubateam@bezeqint.net
דואל גידי:
gidi-yubateam@bezeqint.net
אתר אינטרנט:
www.yubateam.com
יובתים בע"מ (1993)
תכנון ופיקוח אדריכלי