מס' פריט ברשימה: | מסגרות ☐ | נגרות ① | אלומיניום ⬡

מיקום: כניסה לחדרי פעילות | מידות: 100/210 | כמות: 3

תאור כללי		**דלת חד כנפית** דלת חד כנפית אטומה לפתיחה צירית פתח במידות 100/210 ס"מ דלת אטומה מילוי 100% מעץ עם חיפוי פורמייקה עם מנגנון "אלפא דלתא" ומנגנון פנימי לריסון הכנף. הדלת מתאימה לתקן ישראלי 6185 כולל הגנת אצבעות
כנף		מסגרת עץ קשה 25/45 מ"מ היקפית + מילוי פלקסבורד 100% וחיפוי פורמאיקה משני הצדדים
משקוף		משקוף מפח מגולוון בעובי 1.5 מ"מ עם אטימה בשלושה צדדים
זיגוג		
פתיחה		פתיחה רגילה, כיוון הפתיחה עפ"י תכנית - החוצה
פרזול	מנעול	צילינדר "ירדני"או שו"ע משולב במערכת "רב מפתח" (MASTER KEY) בצד הפנימי מפתח פרפר קבוע
	ידיות	דגם "שירי" של "עמישי" בגמר צבע בתנור בגוון לבחירה
	שונות	* מנגנון האטה במסגרת הכנף הכולל מגן אצבעות אינטגרלי ומנגנון פנימי לריסון הכנף כדוגמת דגם "אלפא דלתא" תוצרת "שהרבני" או שו"ע * [illegible] מגן אצבעות שקוף "FINGER TAP" תוצרת הולנד משני צידי הדלת ולכל הגובה.
גימור	משקוף	מגולבן + שטיפת חול לעומק 15 מיקרון וצבע עליון "צביעה אחת ודי"טמבור בגוון לבחירה
	כנף	חיפוי פורמייקה טאפ בדגם עפ"י בחירת האדריכל גימור בחיתוך בפאזה

שם הפרויקט: מועדון נוער - גן שמואל

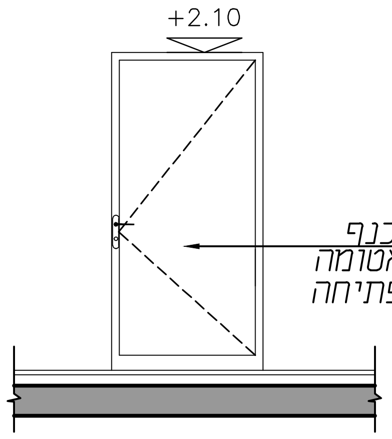
+2.10
כנף
אטומה
פתיחה

חזית ק.מ. 1:50

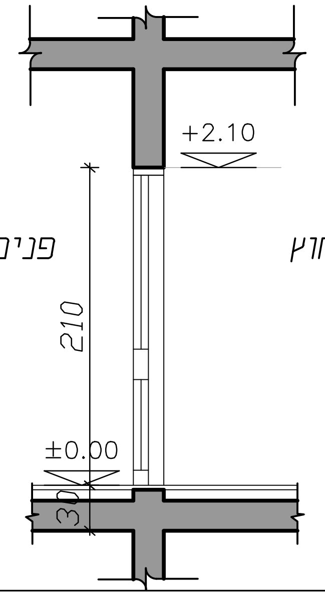
+2.10
פנים
חוץ
210
±0.00
30

חתך ק.מ. 1:50

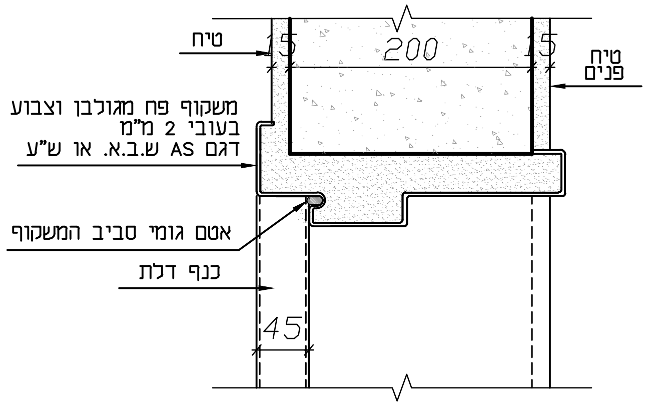
טיח
15
200
15
טיח
פנים
משקוף פח מגולבן וצבוע
בעובי 2 מ"מ
דגם AS ש.ב.א. או ש"ע
אטם גומי סביב המשקוף
כנף דלת
45

פרט משקוף אנכי ק.מ. 1:5

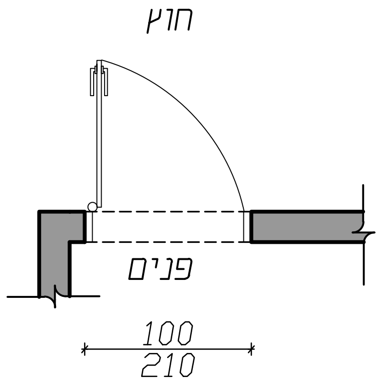
חוץ
פנים
100
210

ק.מ. 1:50

תכנית - בתוך נישה

ק.מ. 1:50

תכנית במפגש עם קבוע

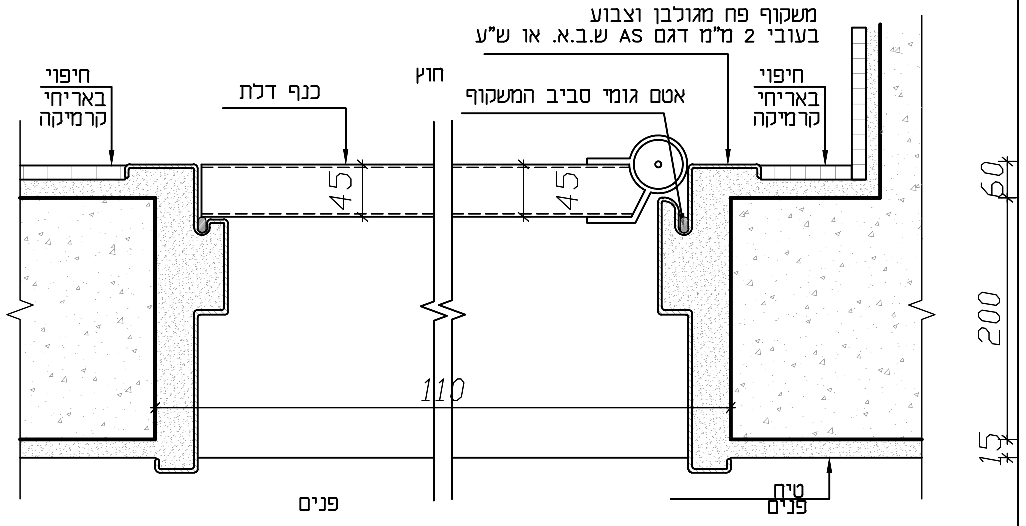
משקוף פח מגולבן וצבוע
בעובי 2 מ"מ דגם AS ש.ב.א. או ש"ע
חיפוי
באריחי
קרמיקה
כנף דלת
חוץ
אטם גומי סביב המשקוף
חיפוי
באריחי
קרמיקה
45
45
60
200
110
15
פנים
טיח
פנים

פרט משקוף אופקי ק.מ. 1:5

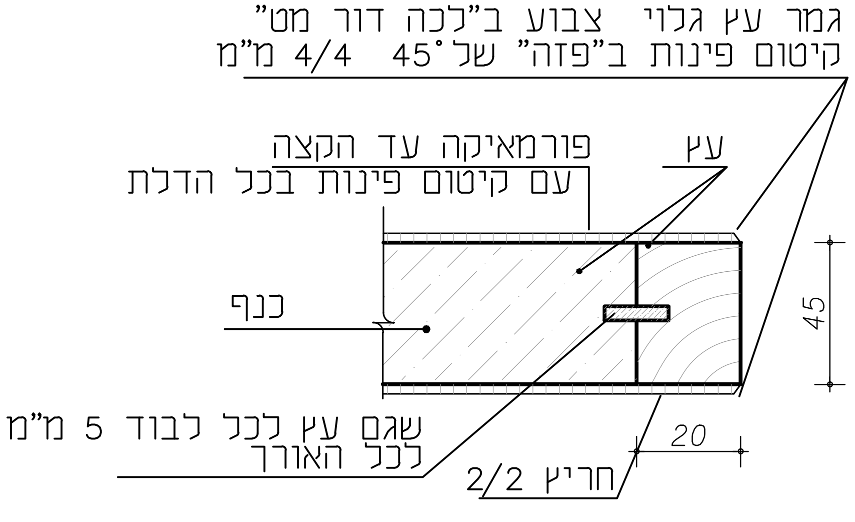
גמר עץ גלוי צבוע ב"לכה דור מט"
קיטום פינות ב"פזה" של°45 4/4 מ"מ
פורמאיקה עד הקצה
עם קיטום פינות בכל הדלת
עץ
כנף
45
שגם עץ לכל לבוד 5 מ"מ
לכל האורך
20
חריץ 2/2

פרט הכנף ק.מ. 1:2

מס' הפרויקט 21-763	06.09.22	למכרז	המזמין
מס' גיליון 04-01			

שרטט: גאולה בן-גיגי

בדק: מגן גבריאל

יובתים (1993) בע"מ
תכנון ועיצוב אדריכלי
גבי מגן - גידי כרמון
רח' החרושת 48 כרמיאל , ת.ד. 252 מיקוד 20100
טל-04-9886919 פקס-04-9883867
דואר אלקטרוני: E-mail:gabi-yubateam@bezeqint.net
E-mail:gidi-yubateam@bezeqint.net
אתר אינטרנט: www.yubateam.com