מס' פריט ברשימה:	מסגרות ☐	נגרות ○	אלומיניום 14 1
מיקום: חלונות גג	מידות: שחרור עשן 60/60(+330)		כמות: 4

חלונות שחרור עשן

חלון קיפ משתפע פנימה מדגם "קליל 4500" או ש"ע,

חלון עם פתיחה אוטומטית בעת גילוי עשן\בפקודה מרכזיית
גילוי אש ועשן ומונע בוכנה מדגם:מקרו 92 P.C. 24.V. נושא תו תקן
שיווק "ססמי-מערכות" או ש"ע כולל אפשרות
לפתיחה חשמלית ע"י לחצן הפעלה

זיגוג		זכוכית מיגונית בעובי 3 מ"מ + 0.76 מ"מ PVB +3 מ"מ חלבי,
פרזול	צירים	כל הפרזול: מפלב"מ ,קפיצים, סגרים וידיות, אטמים וכו' לפי פרטי "קליל 4500" או ש"ע
	מנעול	
	ידיות	אלומיניום
	שונות	משקוף סמוי מפח מגולבן בעובי 2 מ"מ מותאם לעובי הקיר עם הציפויים
גימור	משקוף כנף	צביעה : בסיליקון פוליאסטר או ש"ע בעובי מינימום 35 מיקרון בגוון שיקבע ע"י האדריכל
	שונות	

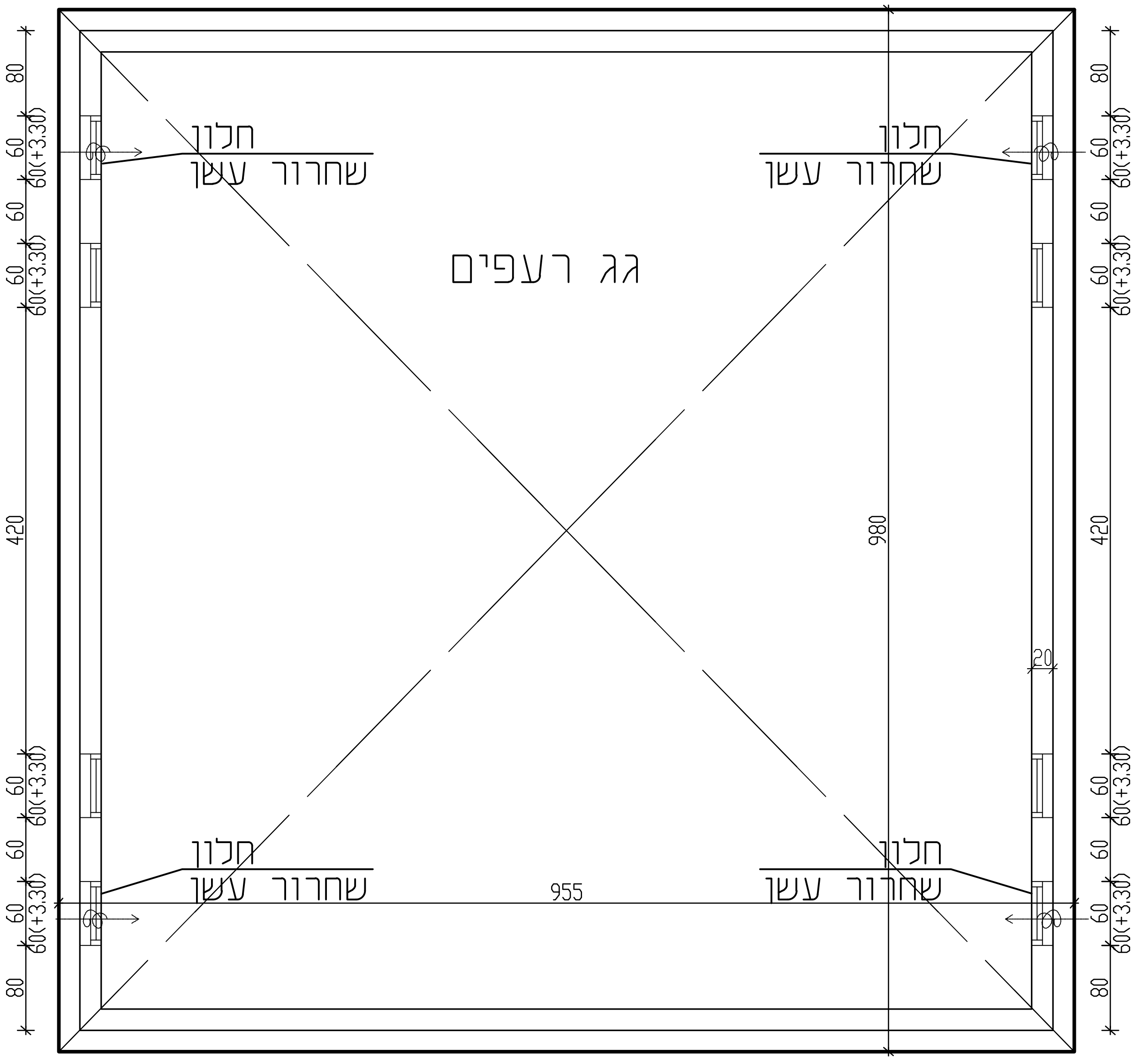

חלון שחרור עשן
חלון שחרור עשן
גג רעפים
חלון שחרור עשן
חלון שחרור עשן
955
980
20
80
60
60(+3.30)
420

תכנית

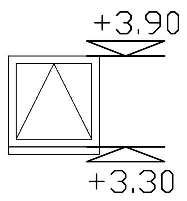

חזית

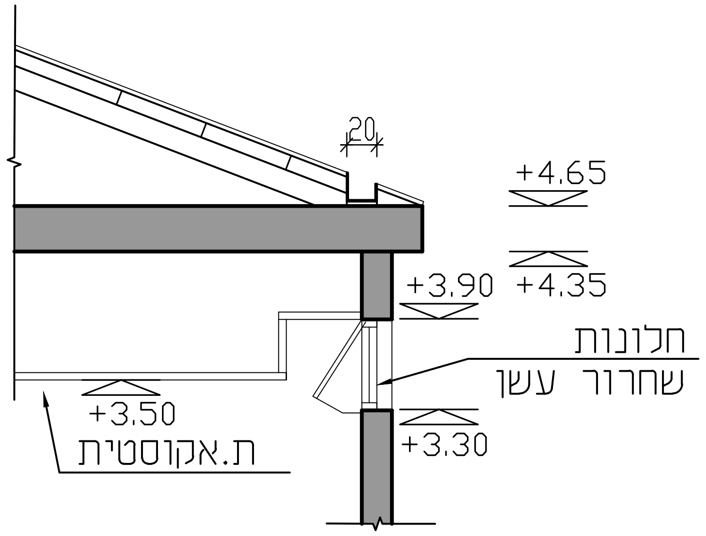

20
+4.65
+4.35
+3.90
חלונות שחרור עשן
+3.50
ת.אקוסטית
+3.30

חתך

שם הפרויקט: **מועדון נוער - גן שמואל**

מס' הפרויקט
21-763

מס' גיליון
06-14.1

06.09.22	למכרז	המזמין

שרטט: גאולה בן-גיגי
בדק: מגן גבריאל

יובתים (1993) בע"מ
תכנון ועיצוב אדריכלי
גבי מגן - גידי כרמון
רח' החרושת 48 כרמיאל , ת.ד. 252 מיקוד 20100
טל-04-9886919 פקס-04-9883867
דואר אלקטרוני: E-mail:gabi-yubateam@bezeqint.net
E-mail:gidi-yubateam@bezeqint.net
אתר אינטרנט: www.yubateam.com