מס' פריט ברשימה:	מסגרות ☐7	נגרות ○	אלומיניום ⬡
מיקום: כניסה חיצונית	מידות: 100/203,		כמות: 1

ארון שרות

מערכת דלתות לארון במידות 90/203 ס"מ
הכוללות משקופים וכנפיים מפח מגולוון וצבוע כמוראה בשרטוט.
בעובי 1.5 מ"מ , כדוגמת דגם 367 תוצרת "דלתות שהרבני" או שו"ע
על הגבהה בנויה.

משקוף		
זיגוג		
פרזול	צירים	פתיחת כנף
	מנעול	
	ידיות	ידיות מסוג לחצן מתכתי מקורי של היצרן.
	שונות	
	משקוף	צבע בתנור בגוון לבחירת האדריכל
גימור	כנף	צבע בתנור בגוון לבחירת האדריכל
	שונות	

שם הפרויקט: מועדון נוער - גן שמואל

06.09.22	למכרז	המזמין

מס' הפרויקט
21-763

מס' גיליון
05-07.2

שרטט: גאולה בן-גיגי
בדק: מגן גבריאל

יובתים (1993) בע"מ
תכנון ועיצוב אדריכלי
גבי מגן - גידי כרמון
רח' החרושת 48 כרמיאל , ת.ד. 252 מיקוד 20100
טל-04-9886919 פקס-04-9883867
דואר אלקטרוני: E-mail:gabi-yubateam@bezeqint.net
E-mail:gidi-yubateam@bezeqint.net
אתר אינטרנט: www.yubateam.com

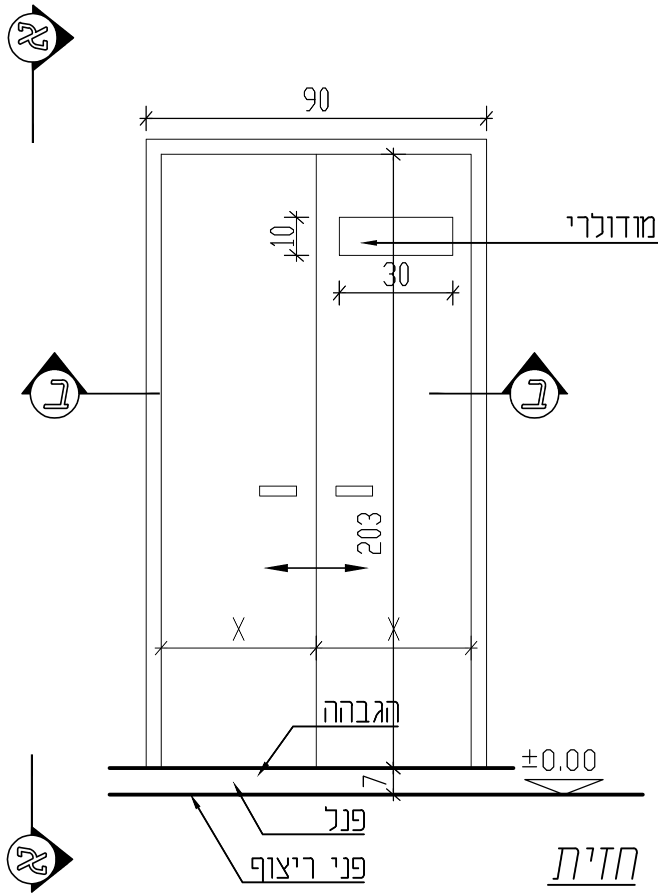
א
א
90
10
30
שילוט מודולרי
ב
ב
203
X
X
X
הגבהה
±0.00
7
פנל
פני ריצוף

חזית
קנ"מ 1:25

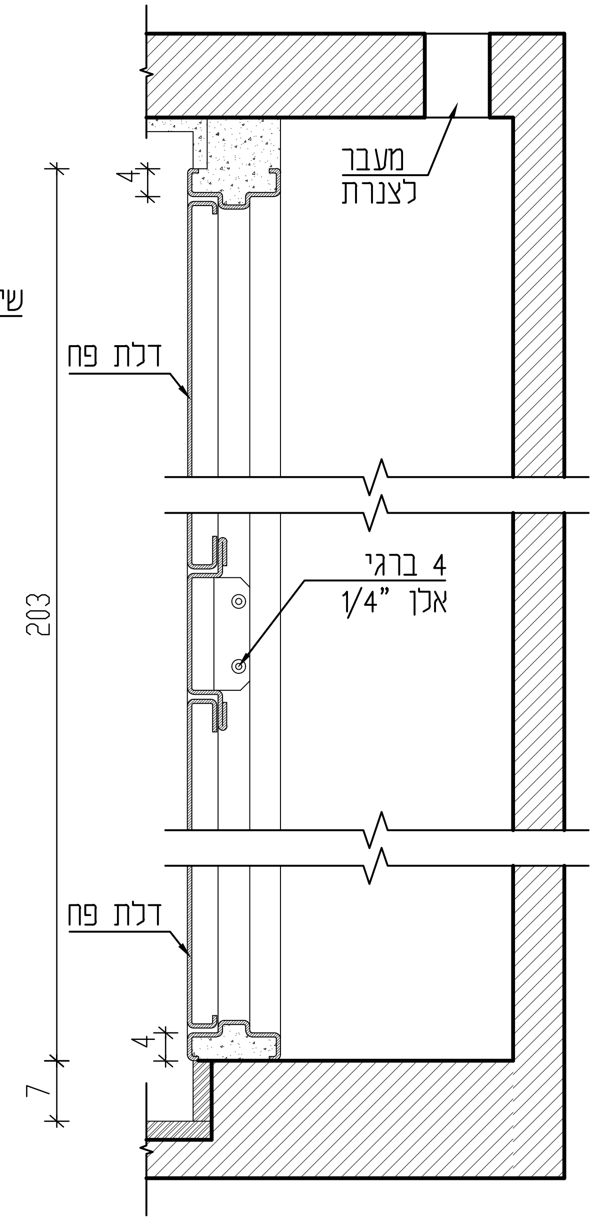
מעבר לצנרת
4
203
דלת פח
4 ברגי
1/4" אלן
דלת פח
4
7

חתך גובה א-א

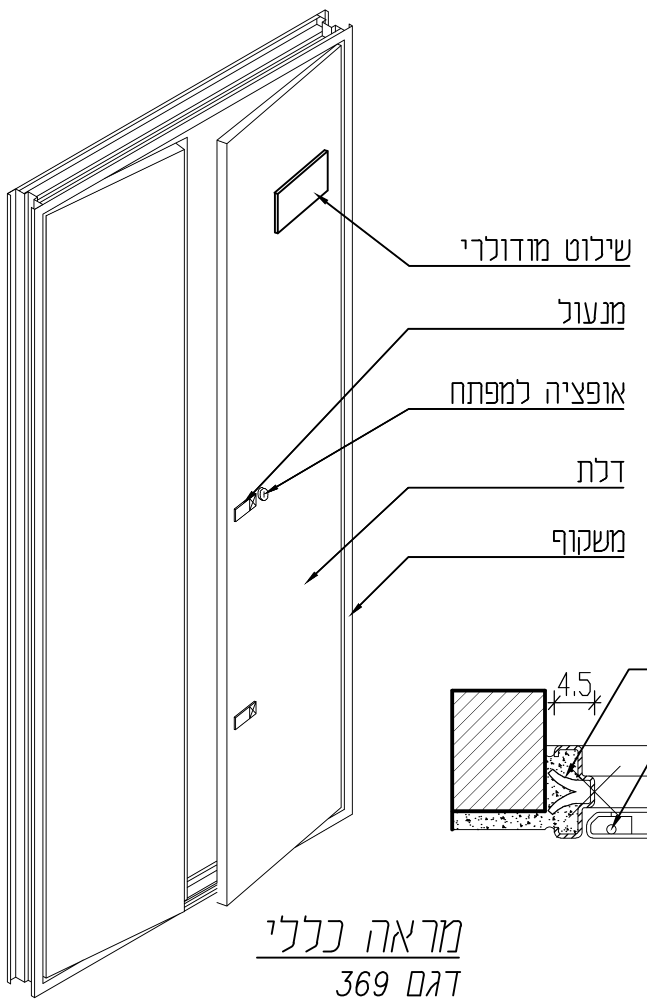
שילוט מודולרי
מנעול
אופציה למפתח
דלת
משקוף

מראה כללי
דגם 369

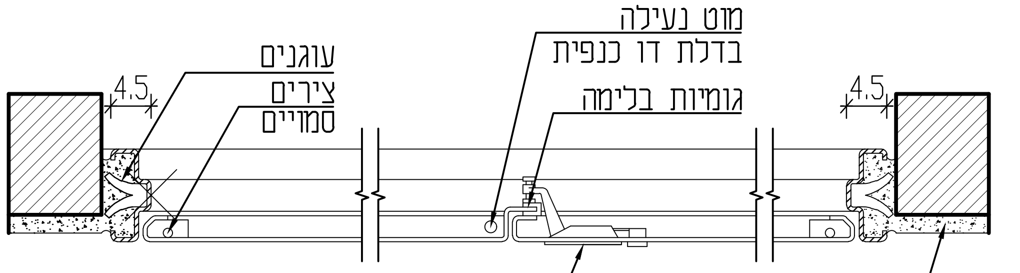
4.5
עוגנים
צירים
סמויים
מוט נעילה
בדלת דו כנפית
גומיות בלימה
4.5
מנעול שקוע
טיח

חתך רוחב ב-ב

Xref Z:\Projects\2019\19-732 - Ramot Naftali-Maon\Adrichalut\05\05-08.dwg