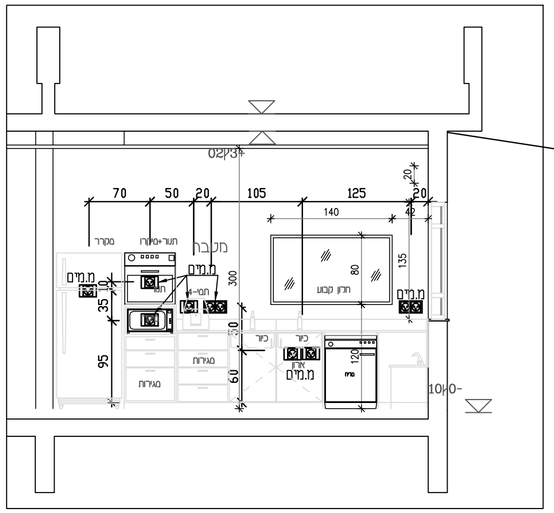

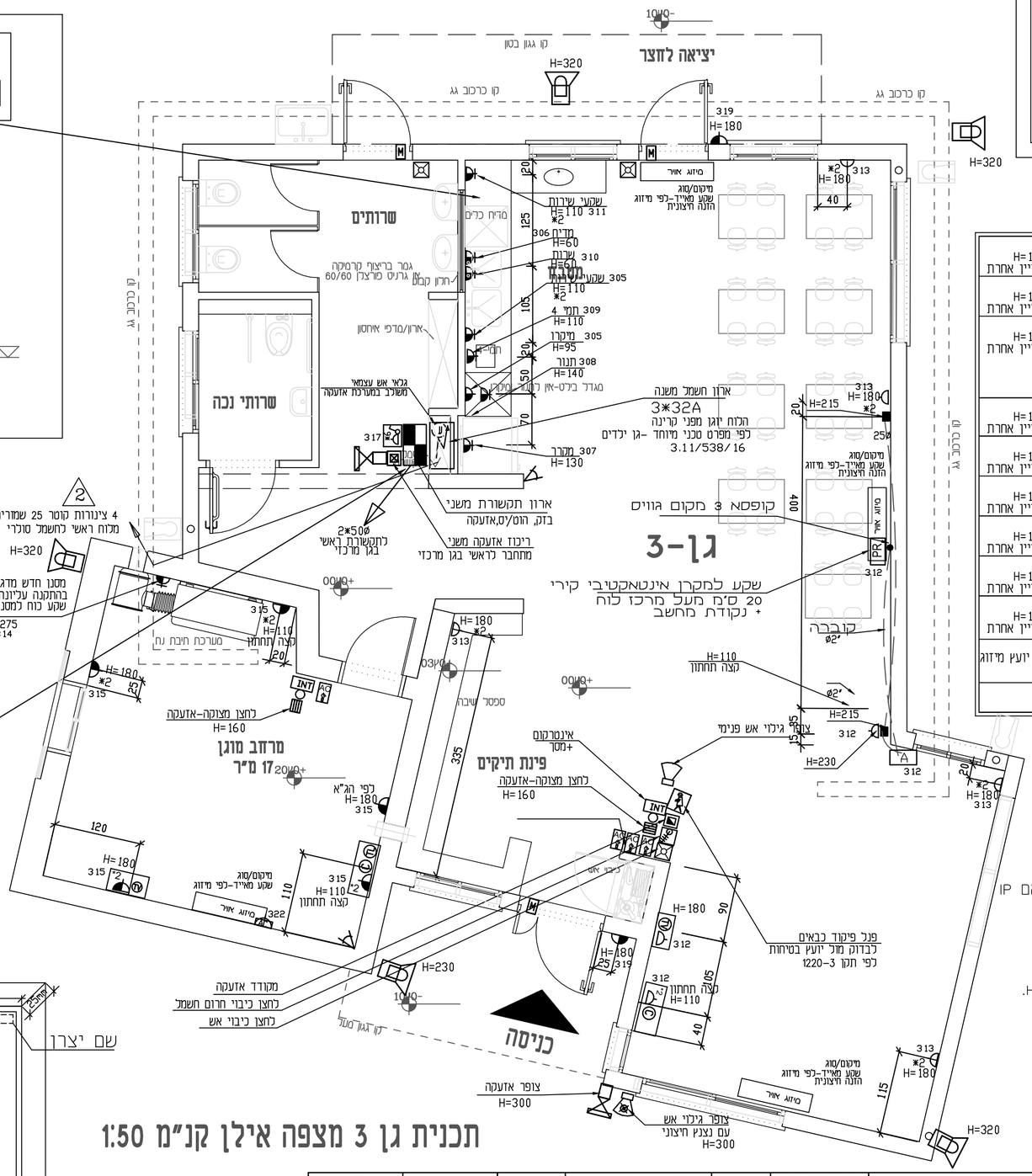

עמדת עבודה D-18 8 מודולים A

שקעים עם תריסי הגנה

H=110

		רשת	רמקולים
		רשת	טלפון
			HDMI

מקרא שקעים ותקשורת

שקעים		שקע \ מוגן מים	H=110 אלא אם צויין אחרת
		שקע כוח \ מוגן מים	H=110 אלא אם צויין אחרת
	A	עמדת עבודה כוללת D-18 4 שקעים 2 מחשב 1 טל" חיבור HDMI ורמקולים כולל חיווט CAT-7 מכל נקודת מחשב בנפרד	H=110 אלא אם צויין אחרת
תקשורת	C	שקע תקשורת מחשבים RG 45 CAT-7	H=110 אלא אם צויין אחרת
	TV	שקע טלוויזיה בכבלים	H=110 אלא אם צויין אחרת
	TL	שקע טלפון	H=110 אלא אם צויין אחרת
	INT	נקודת אינטרקום	H=140 אלא אם צויין אחרת
מפסקים ואביזרים	AC	מזגנית 4 שעות שע.יינברס - דגם SM-4 כלא השהיה בפעולה נוספת	H=160 אלא אם צויין אחרת
		מפסק לדוד משולב טיימר עם מגען בלוח	H=160 אלא אם צויין אחרת
		וונטה	מיקום לפי יועץ מיזוג
		וילון גגילה חשמלי עם מפסק 3 מצבים	

PR מקרן קירי-שקע ונקודת מחשב
צנרת קוטר 50 מ"מ מריכוז

מערכת פריצה

מערכת מדגם ריסקו רוקונט
לפי תקן 1337 עם אופציה לחיבור מתאם IP
גלאי נפח קירי/תקרתי
לחצן מצוקה
גלאי מגנט מותקן במשקוף הפתח.
הפעלת מערכת אזעקה (מקודד) H=140.
צופר אזעקה.
מצלמה במעגל סגור
יש לתאם לפני ביצוע
אחראי ביטחון מ.א.מנשה

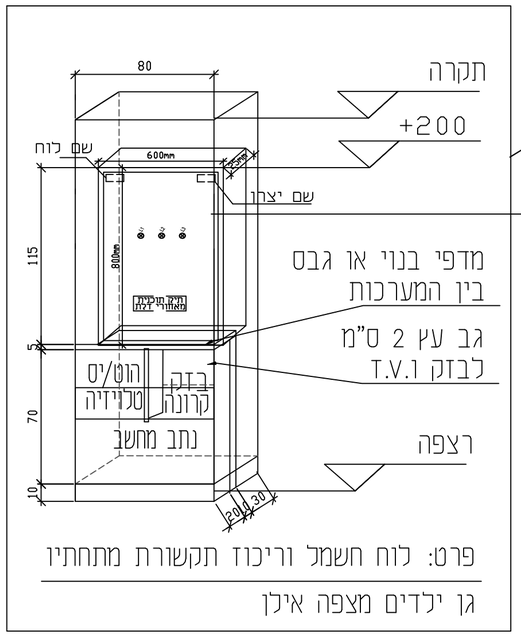

פרט: לוח חשמל וריכוז תקשורת מתחתיו

גן ילדים מצפה אילן

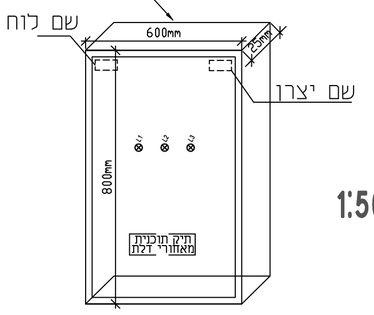

תכנית גן 3 מצפה אילן קנ"מ 1:50

שם הפרויקט: מצפה אילן תוספת גן ילדים חד כיתתי	תכנית: שקעים ותקשורת		קובץ במחשב 3072-18	גליון מס' 1A	תאריך: 26.06.22 קנ"מ: 1:50	מהדורה 3	☒ למכרז ☐ לביצוע
ברגידה-תכנון חשמל ועיצוב תאורה גלית ברגידה-מהנדסת חשמל	רח' ששת הימים 61 בנימינה 30500 סלולרי: 054-4206811 E-mail: galit@bargida.co.il			מספר 3	תאריך 26.06.22	עדכונים-שינויים מכרז מחודש	